GİZLİ MENTEŞE

995

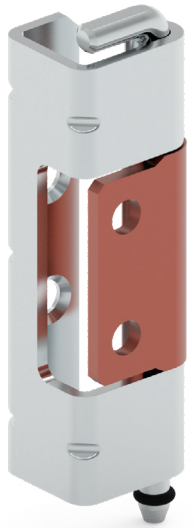

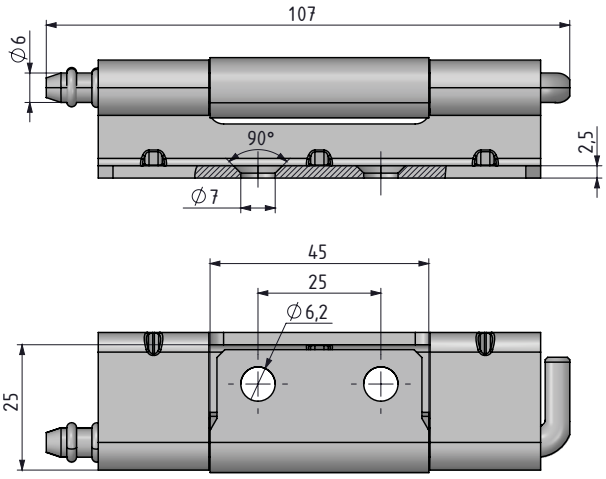

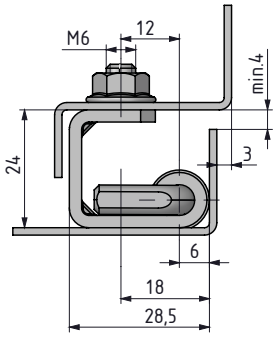

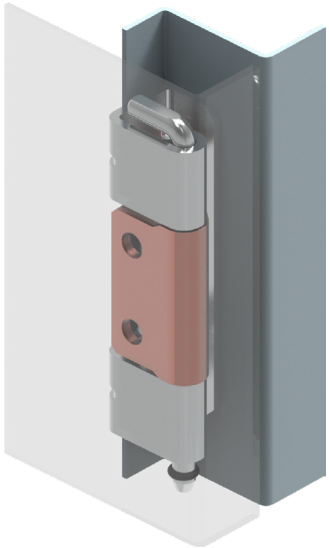

- **Paslanmaz çelik versiyonu sf:491**
- Bir tarafı kaynak edilebilir diğer tarafı bağlantılı.
- Nispeten ağır tip uygulamalarda kullanılan büyük ebatlı bir menteşedir.
- Orta parça iletkenlik açısından bakır kaplanmıştır.
- Sağ ve sol kapaklara uygulanabilir
- 25 mm bükümlü kapaklarda kullanılır.

MALZEME
Çelik

YÜZEY
GÖVDE: Çinko kaplama
ORTA PARÇA: Bakır kaplama

Not: Civata verilmez

Civatalı versiyon

Menteşe dönme açısı

Not: Somun verilmez.

V:3 Oring ile montaj

V:4 Segman ile montaj

Orta parça

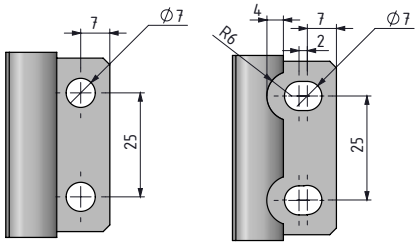

MP: 1 Yuvarlak delikli

MP: 2 Oval delkli

Grup Kodu	Malzeme	Yüzey	Versiyon	Orta Parça	Opsiyon
995	6	3	V	MP	OP

OPSİYON	OP
Delikli	0
Civatalı	1

tel | + 90 212 721 44 44 fax | + 90 212 721 44 45